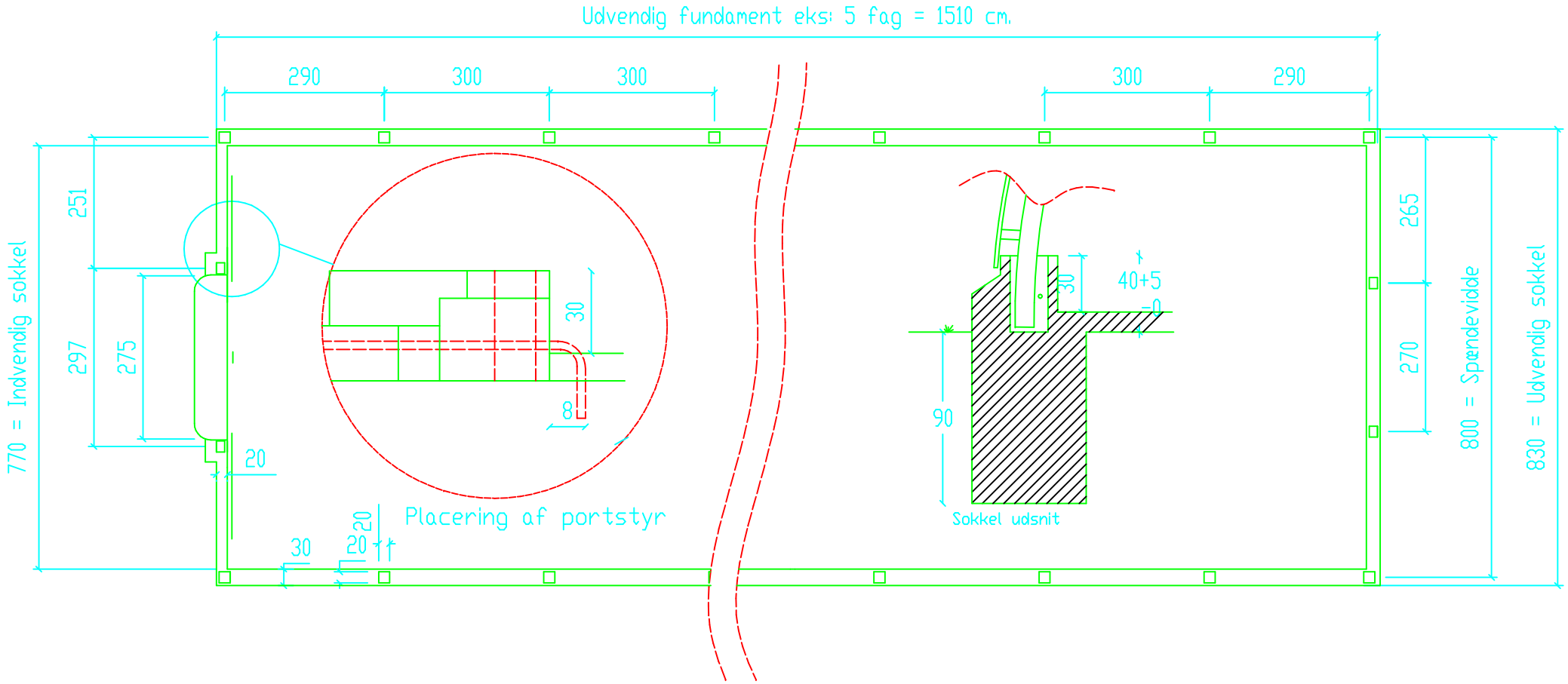

Portgavlender støbes kun efter aftale.
Spær faststøbes efter ilodsætnig.
Portstyr faststøbes efter montering af porte
Ændres gulvhøjden i forholdt til overkant
sokkel og gulvhøjde, kontakt da Future Rundbuehaller.
Der armers med 10mm tentorstål

FUTURE RUNDBUEHALLER	Grimlundvej 5 6880Tarm 75343148	Tgn.nr 0810-28
		Dato: 06.02.02.
Emne: 8m x 2.75m port		Sign.: PerD.S.
Model: Rende fundament		